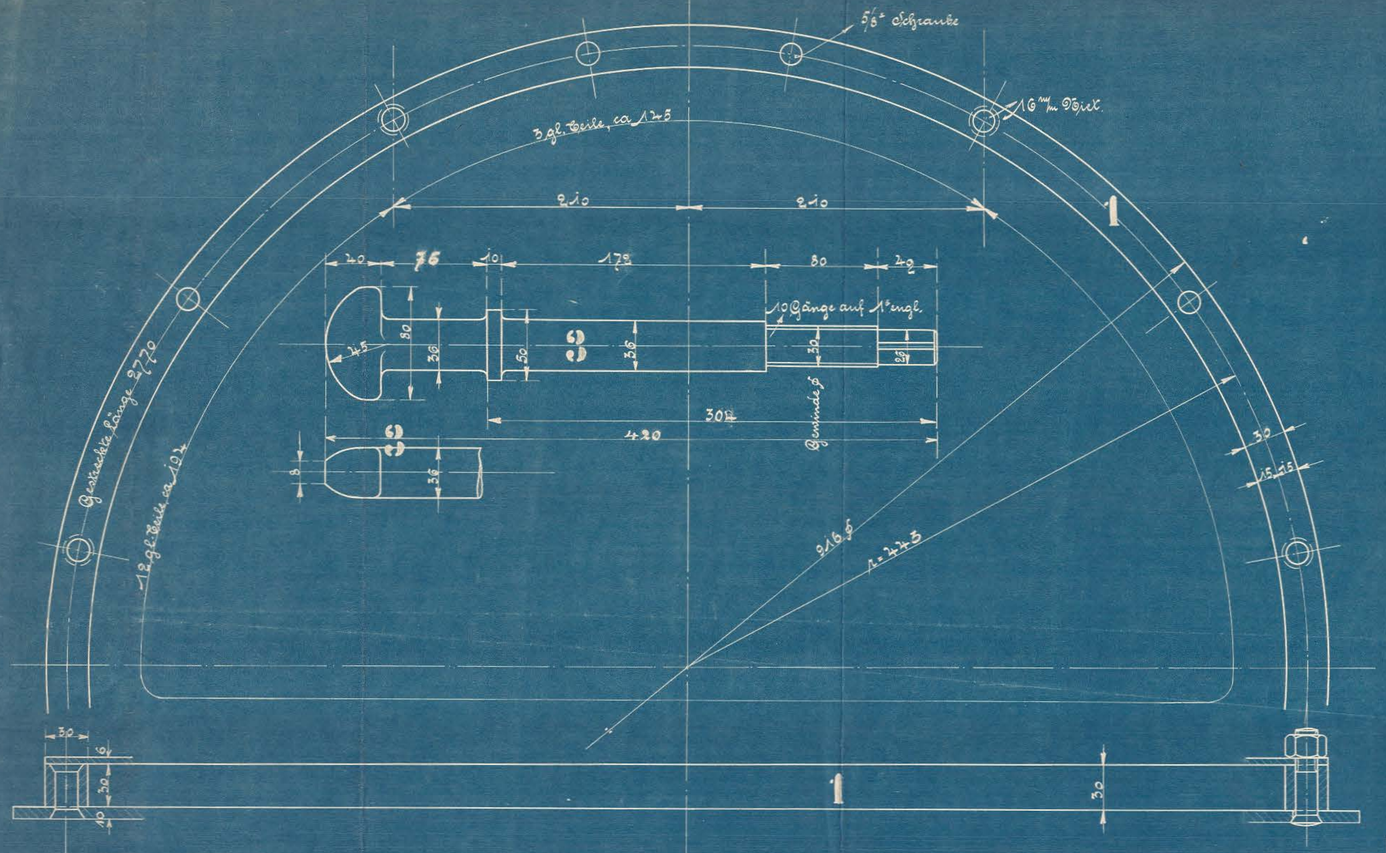

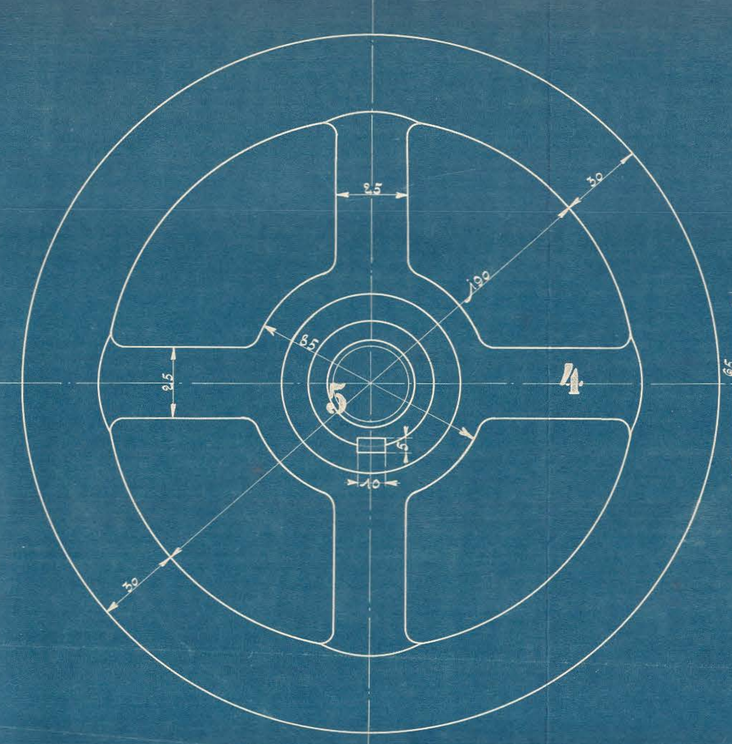

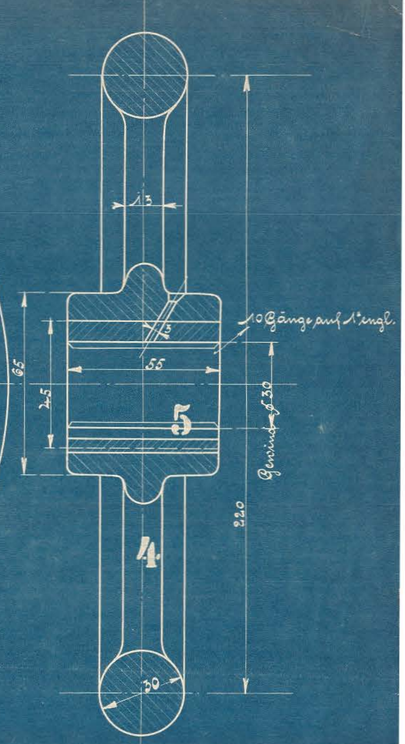

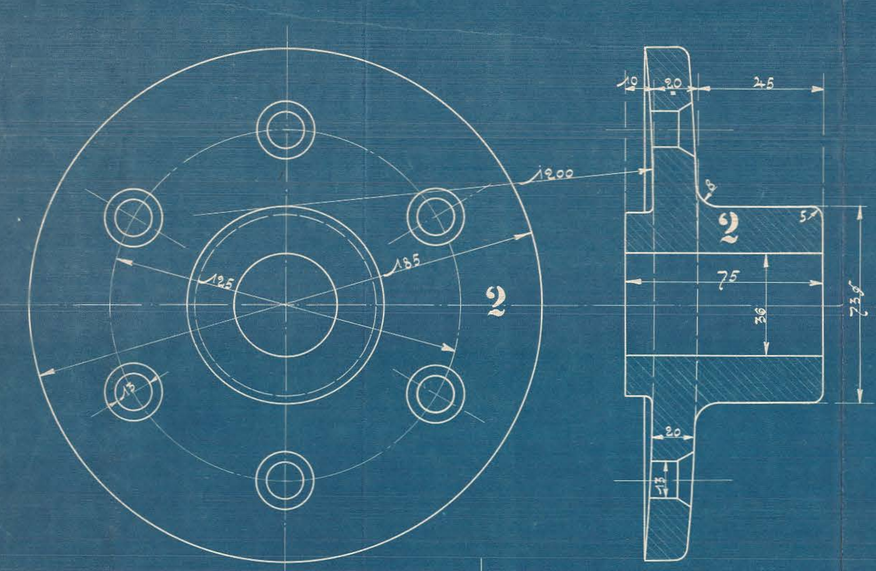

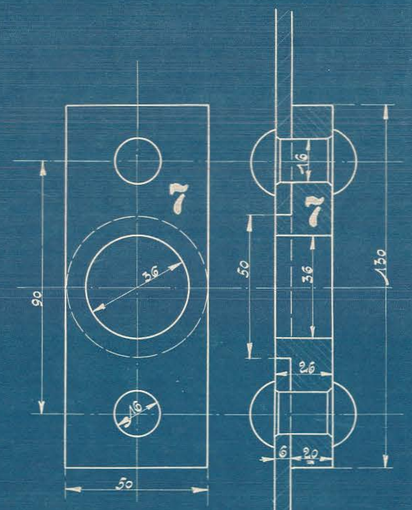

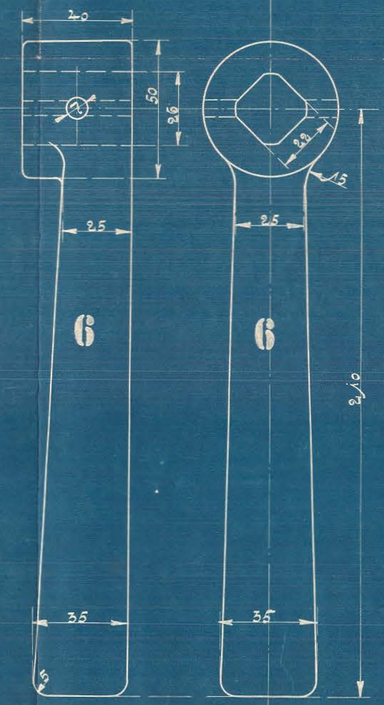

Ausführung für eine Lokomotive.					Material Best. für eine Lokomo.	
Stück Zahl	Benennung	Nummer	Material	Bemerkung	Zeich. Los.	Dimensionen und Modellzeichen
1	Türring	1	Fl. Eisen			
1	Führung	2	Guß Eis.			
1	Klemmbolzen	3	Schmied Eis.			
1	Handrad	4	Guß Eis.			
1	Büchse m. Keil	5	Lagerbronz			
1	Handgriff m. Splint	6	Schmied E.			
1	Führung	7	" "			
4	Schrauben, versenkt. 3/4" Gew.	8	" "			
4	Kappenmuttern dazu	9	Rotguß			
8	Schrauben, versenkt 5/8" Gew.	10	Schm. Eis.			
6	Kopfschrauben m. 3/8" Gew. Unterleg. scheiben	11	" "			
4	Zwischenringe 3 Stück	12	Guß Eis.			
3	" " verschieden lang	13	Schm. Eis.			
8	Muttern. 5/8 Gew.	14	" "			

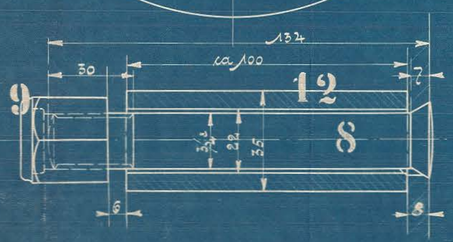

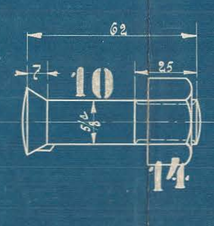

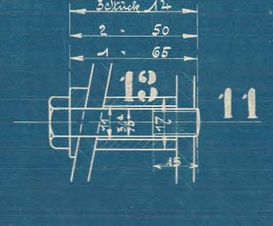

1C1 HEISSDAMPF-TENDERLOKOMOTIVE FÜR DIE SÜDFÜNEN'SCHE EISENBAHN.

FABRIK № 9983-9986 & 10022-10024 · BETRIEBS № 1-7

HENSCHEL & SOHN. CASSEL 1910.

Verschlußteile für Rauchkammertür

23

B35